Zubehör
Positionsgeber
für Drehgeber RI-QR24
P5-RI-QR24

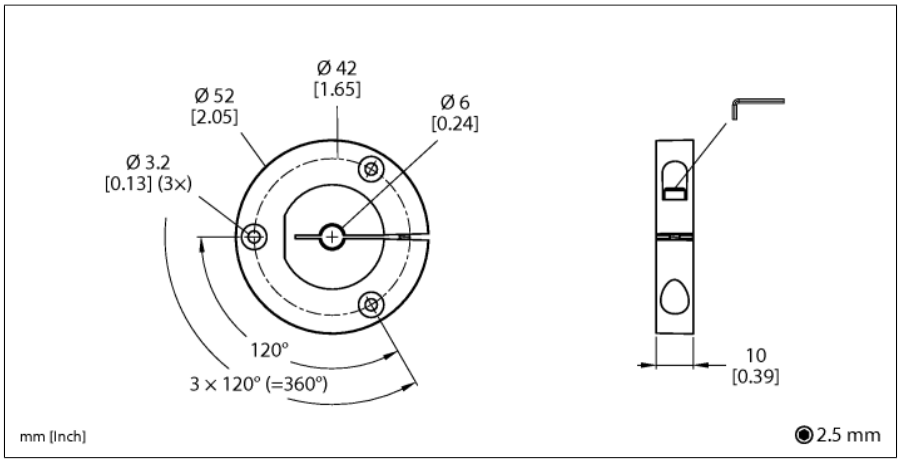

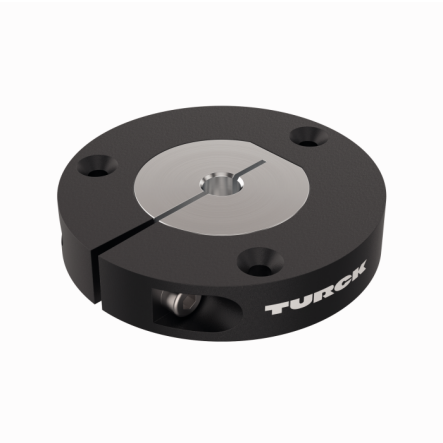

- Positionsgeber zur Anbindung auf Wellen mit 6mm Durchmesser

Typ	P5-RI-QR24
Ident-No.	1590925

Gehäusewerkstoff	Metall/Kunststoff

Ausgabe • 2025-02-26T05:10:13+01:00