Toebehoren
Procesadapter Varivent
voor capacitieve puntniveausensoren NCLS
NCLS-VA

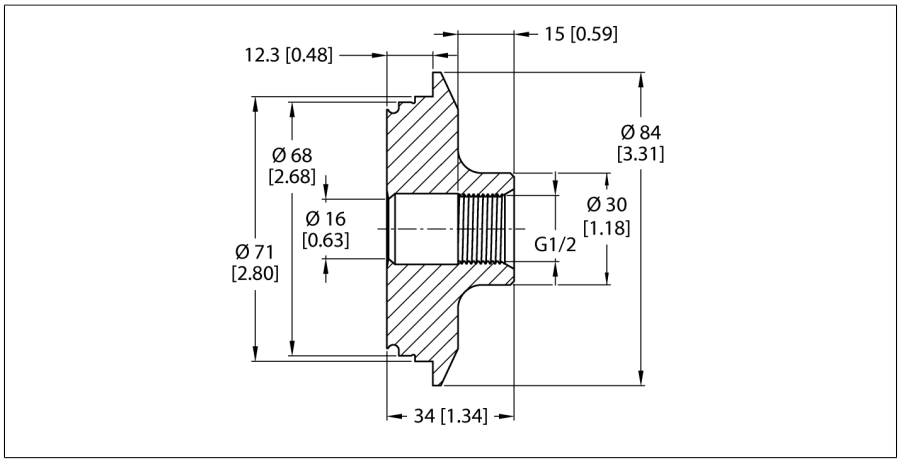

Type	NCLS-VA
Identnr.	100004434

Inbouwpositie	Willekeurig
Drukweerstand	10 bar
Mediumtemperatuur	0…+140 °C
CIP/SIP - compatibel	Ja

Tests/certificaten	
Opgelet	tegen iedere mechanische beschadiging beschermen

Mechanische gegevens	
Bouwvorm	toebehoren voor schroefdraad
Afmetingen	34 x 84 x 84 mm
Materiaal behuizing	roestvast staal, 1.4404 (AISI 316L)
Materialen (in contact met het medium)	Roestvast staal 1.4404 (AISI 316L)
Max. aandraaimoment behuizingsmoer	10 Nm
Procesaansluiting	varivent
Beschermingsgraad	IP67
	In ingebouwde toestand

- Klemadapter voor buizen
- Varivent G1/2", DN50
- Geschikt voor NCLS grensniveausensoren
- De Varivent-procesadapters zijn met name geschikt voor gebruik in hygiënische omgevingen, zoals in de farmaceutische of voedingsmiddelenindustrie.

Functieprincipe

Het klemconcept voor de puntniveausensoren van de NCLS-serie maakt een gestandaardiseerde positionering van de sensor op bepaalde plaatsen in een installatie mogelijk, zoals bijv. een stromingskanaal of tank.

Daarbij wordt de Varivent-adapter aan het overeenkomstige tegenstuk van de tank of buis bevestigd. Vervolgens wordt de sensor direct in de adapter geschroefd. De afdichting wordt daarbij niet door gebruik van O-ringen op de sensorkop tot stand gebracht, maar door metaal direct op PEEK te persen.

De klemadapters zijn verkrijgbaar in de gangbare industriële maten en uitvoeringen. Hierdoor kan het systeem, bestaande uit sensor en procesadapter, zich probleemloos aanpassen aan de verschillende applicatietoepassingen.

• 2025-02-26T19:10:42+01:00